ORISTO

OR00-A-KOSZ-30-6

PL	KOSZ	INSTRUKCJA MONTAŻU
EN	BASCET	INSTALATION INSTRUCTION
CZ	KOŠ	NÁVOD NA MONTÁŽ
SK	KÔŠ	NÁVOD PRE MONTÁŽ
BG	КОШНИЦА	ИНСТРУКЦИА ЗА МОНТАЖ
UA	КОШИК	ИНСТРУКЦІЯ З МОНТАЖУ
RU	КОРЗИНА	ИНСТРУКЦИЯ МОНТАЖА
RO	COŞ	INSTRUCŢIE A MONTJULUI
HU	KOSÁR	ÖSSZESZERELÉSI ÚTMUTATÓ

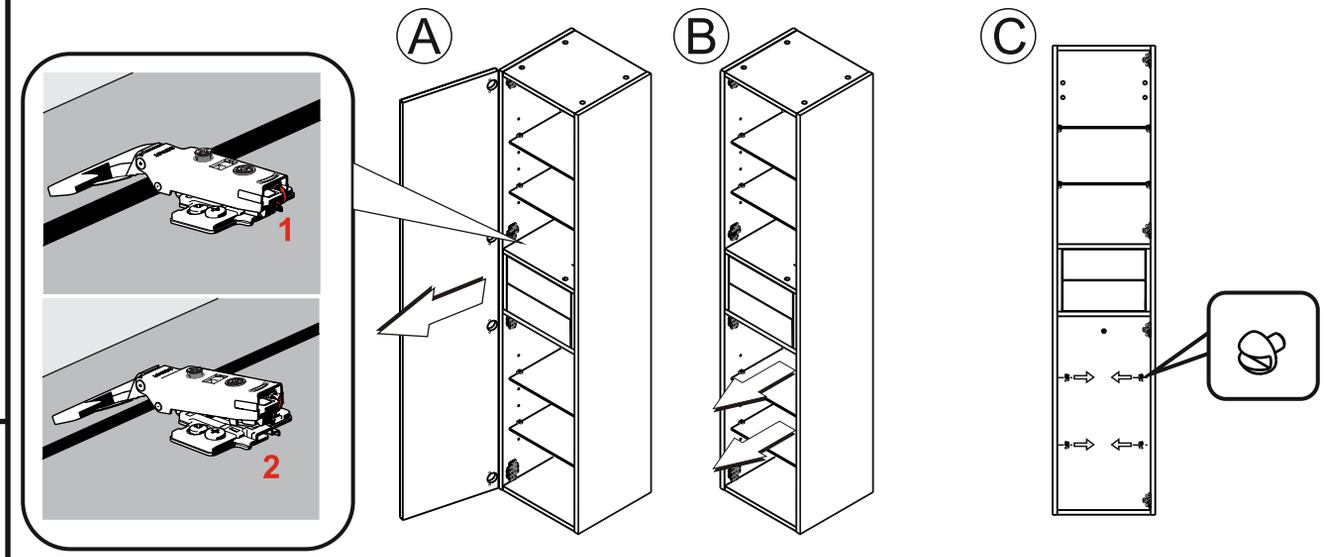

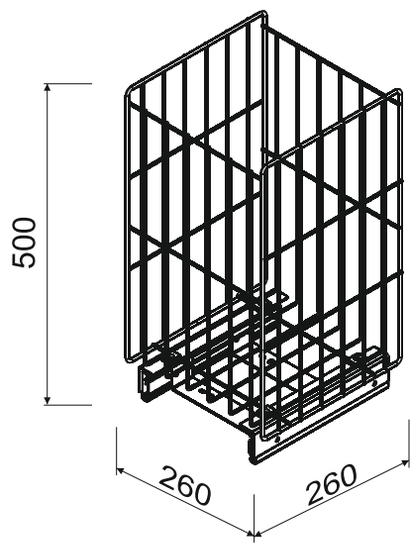

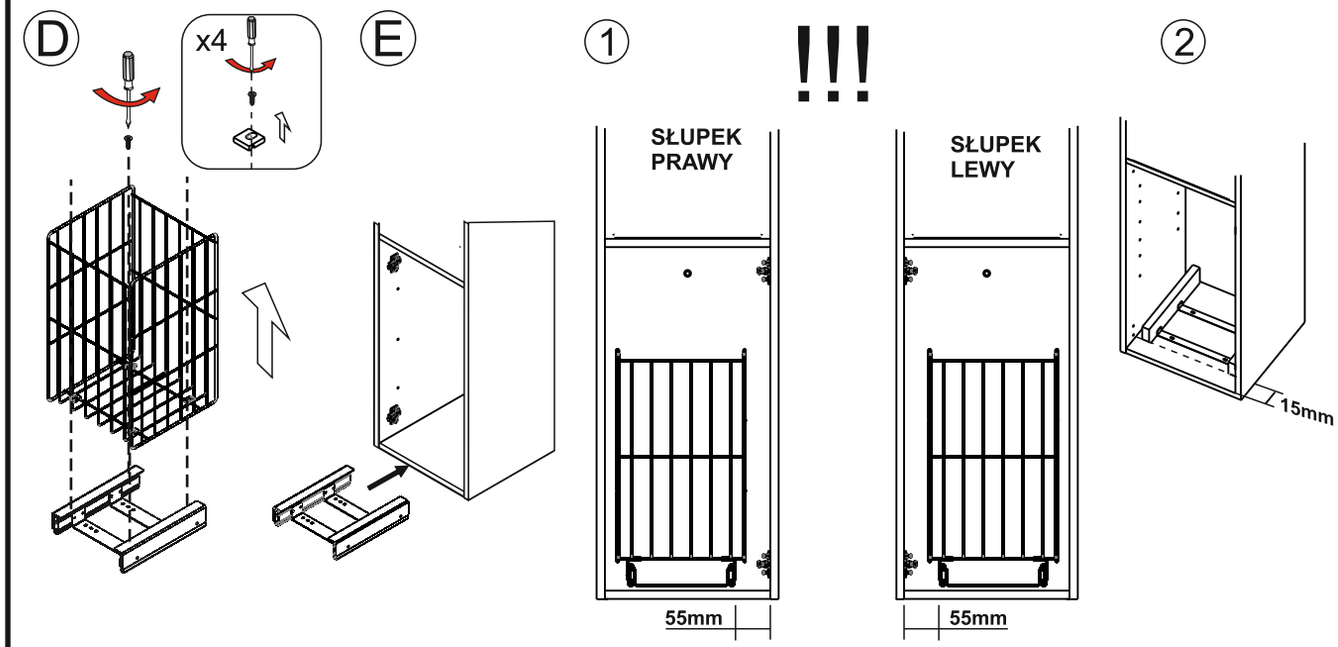

ORISTO

OR00-A-KOSZ-30-6

F

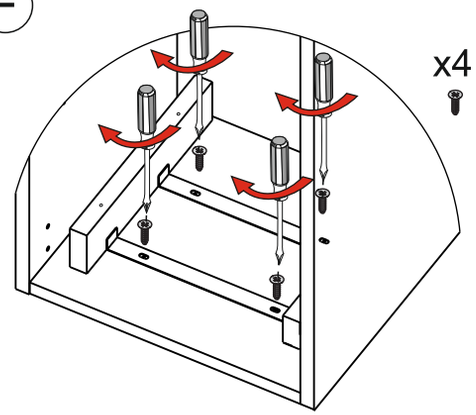

G

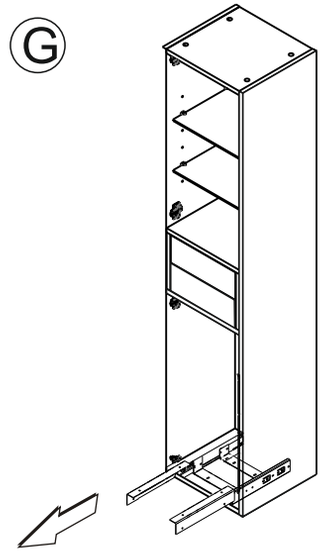

H

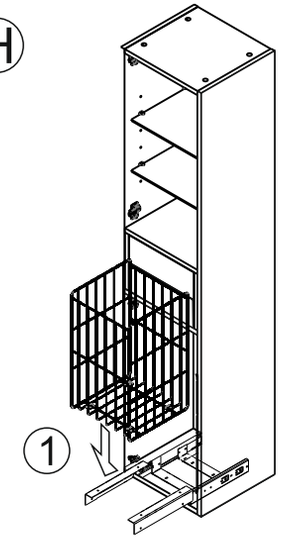

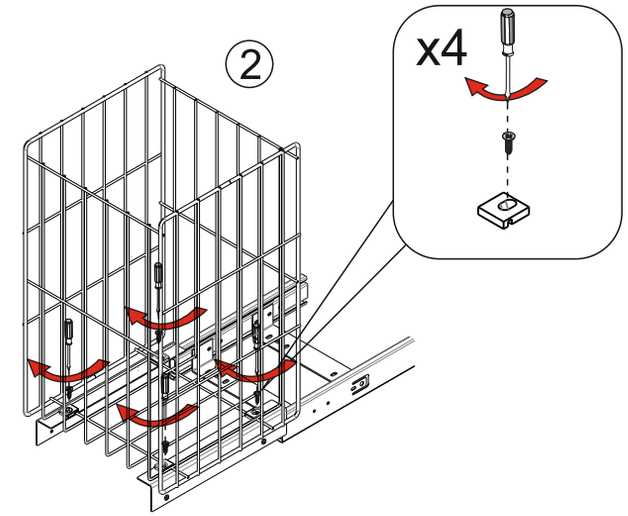

I

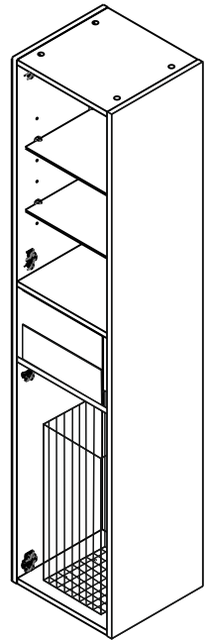
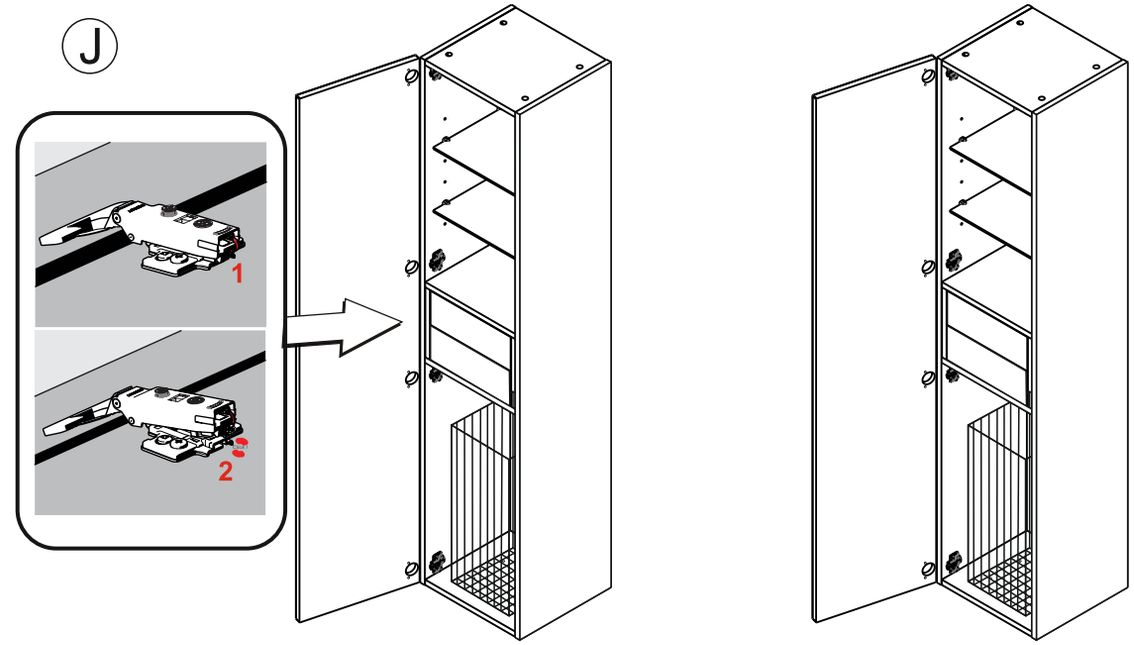
J