ORISTO

OPAL OR30-SD4S-90-1-...

PL	SZAFKA PODUMYWALKOWA	INSTRUKCJA MONTAŻU
GB	LOWER CABINET	INSTALATION INSTRUCTION
FR	MEUBLE BAS	CABINET DE CÔTÉ HAUTE
RU	*ШКАФЧИК*	*ИНСТРУКЦИЯ МОНТАЖА*
ES	BAJA DEL GABINETE	INSTRUCCIONES DE MONTAJE
TR	ALT DOLAP	INSTRUKSJA MONTAJ
SK	**SPODNÁ SKRINKA PRE UMYVADLU**	*NÁVOD PRE MONTÁŽ*

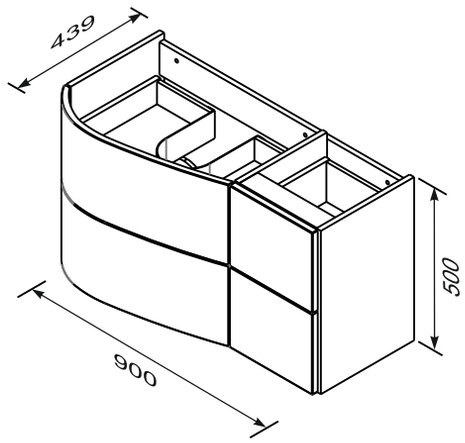

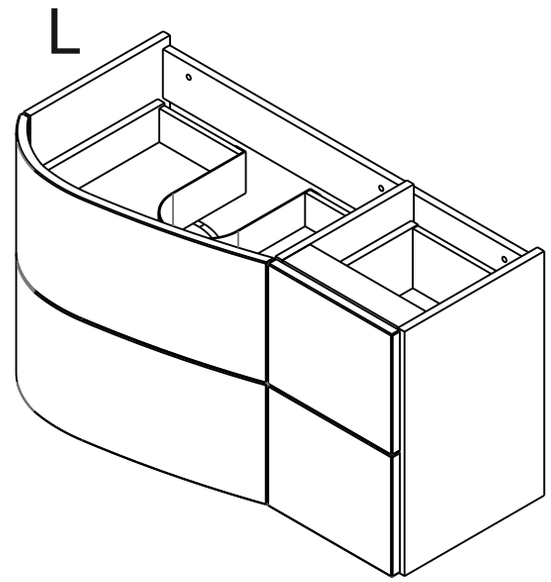

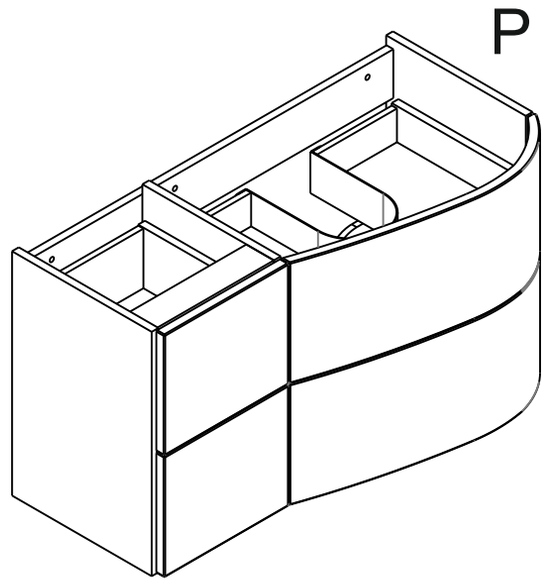

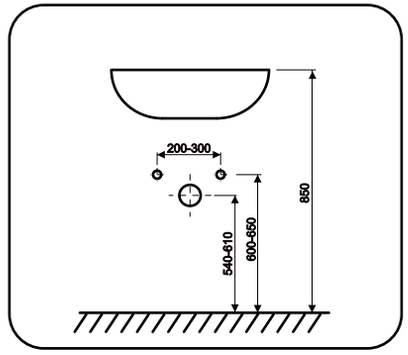

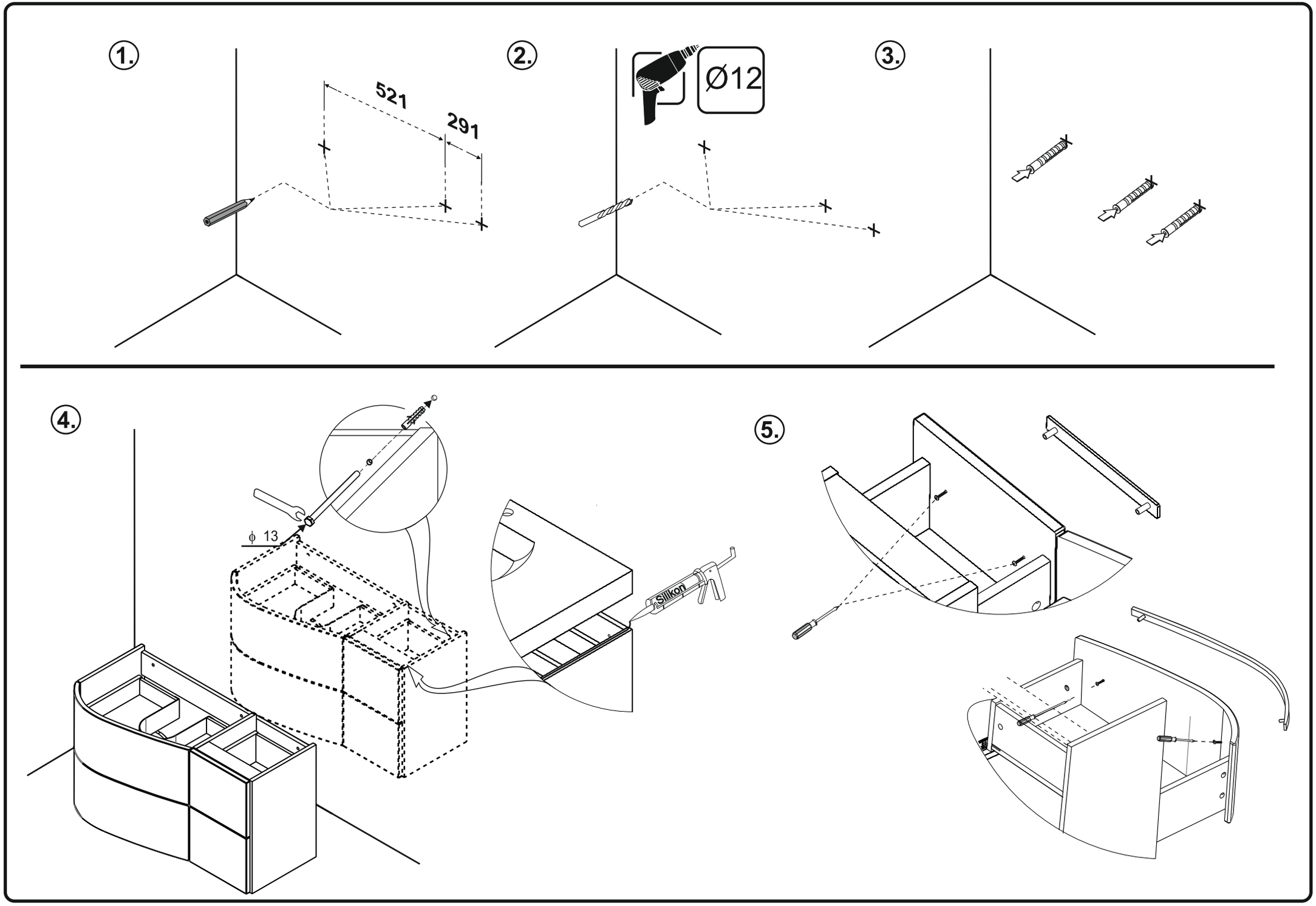
1.
521
291
2.
Ø12
3.
4.
ϕ 13
Silikon
5.

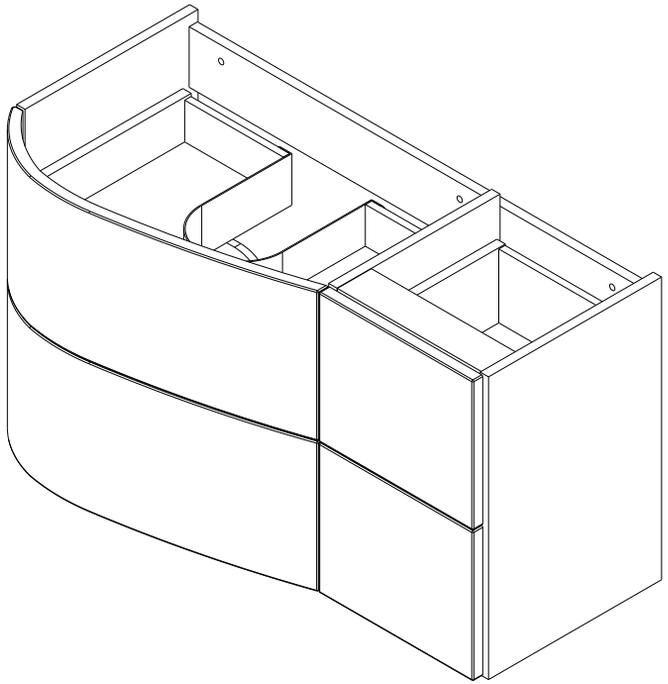

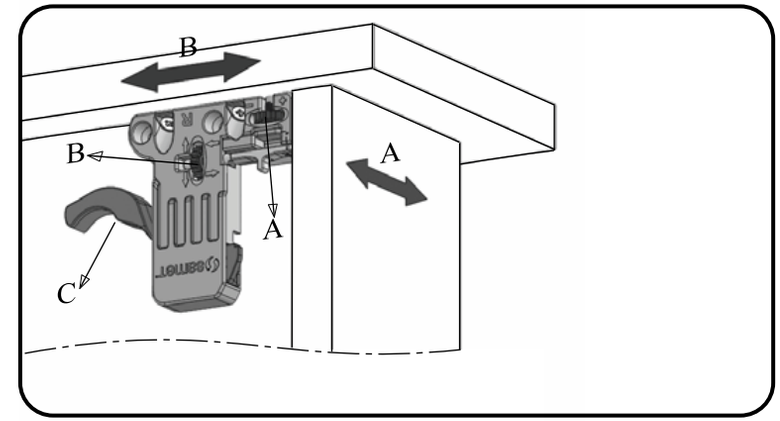
B
B
A
A
C

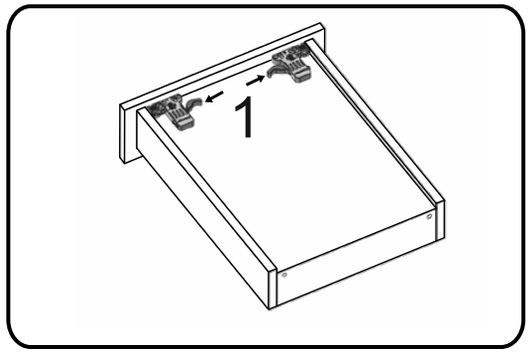
1

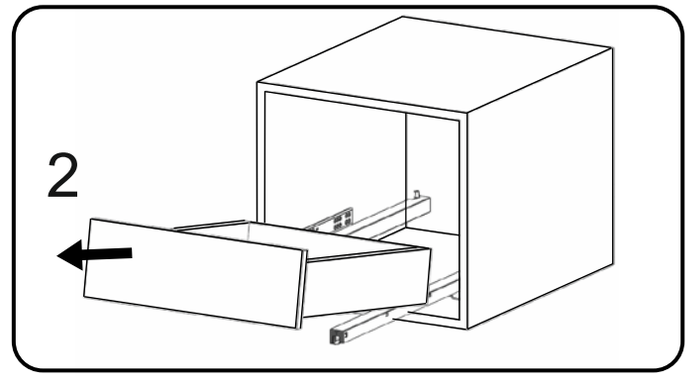
2

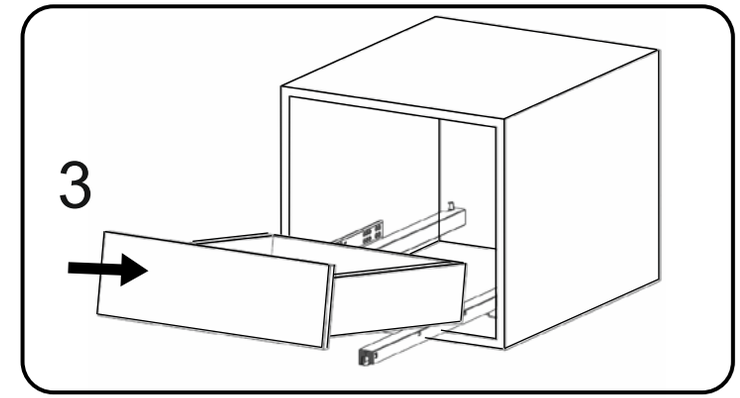
3